EURACRYL V30 CUBE

Herramientas adicionales y de repuesto

Pulidora biseladora inclinable para biseles desde 25° hasta 65°.
Para procesar materiales plásticos transparentes o brillantes así como materiales mixtos produciendo superficies brillantes o mate asi como cantos para encolado.



V260701

MACHINES

MACHINES

EQUIPMENT FOR TRANSPARENCY



	Material	Finish	Type	z PRE	z FIN	€
445 001	B	Alto brillo	ST	1	1	*
445 021	B	Alto brillo	HV	3	1	*
445 031	B	Alto brillo	HS	2	2	*
445 005	C	Alto brillo	ST	1	1	*
445 025	C	Alto brillo	HV	3	1	*
445 035	C	Alto brillo	HS	2	2	*
445 028	A	Alto brillo	ST	1	1	*
445 008	A	Alto brillo	HV	3	1	*
445 038	A	Alto brillo	HS	2	2	*
445 002	BC	Brillo	ST	1	1	*
445 022	BC	Brillo	HV	3	1	*
445 032	BC	Brillo	HS	2	2	*
445 003	BC	Mate	ST	1	1	*
445 023	BC	Mate	HV	3	1	*
445 033	BC	Mate	HS	2	2	*
445 009	BC	Encolado	ST	0	2	*
445 039	BC	Encolado	HS	0	4	*
445 006	ABC	Planeado	ST	0	2	*
445 036	ABC	Planeado	HS	0	4	*
445 010	BC	Planeado	ST	0	2	*
445 030	BC	Planeado	HS	0	4	*

Incluido en el precio de la máquina

* Precio orientativo

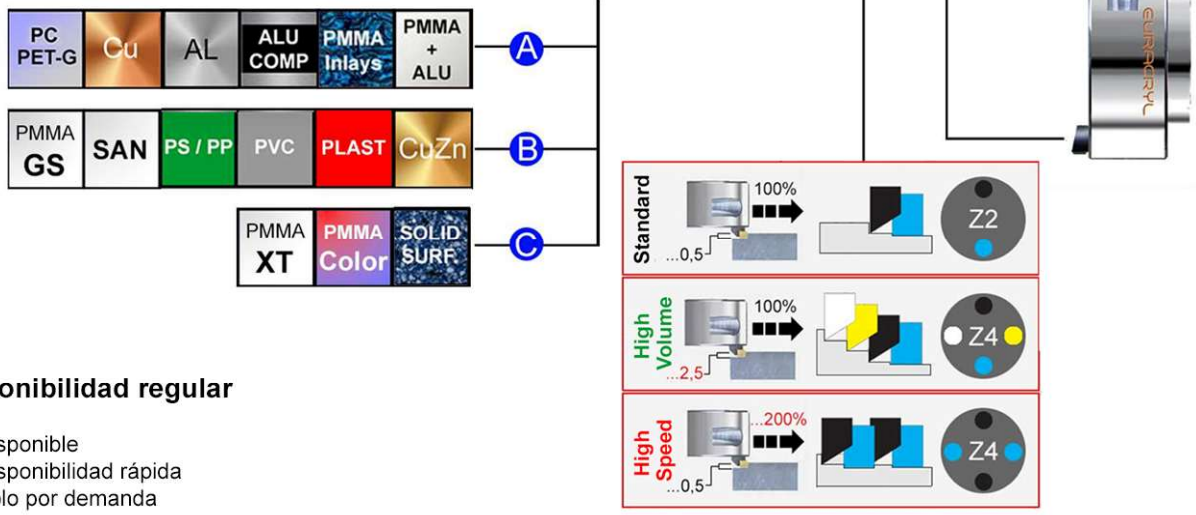

Disponibilidad regular

- Disponible
- Disponibilidad rápida
- Solo por demanda

EURACRYL GmbH ✹ Berliner Ring 46 ✹ 33428 Harsewinkel ✹ Germany ✹ T: +49 5247 4097 06 ✹ E: info@euracryl.com ✹ W: www.euracryl.com